技术要求

1. 本图适用于无特殊要求的通用客户。

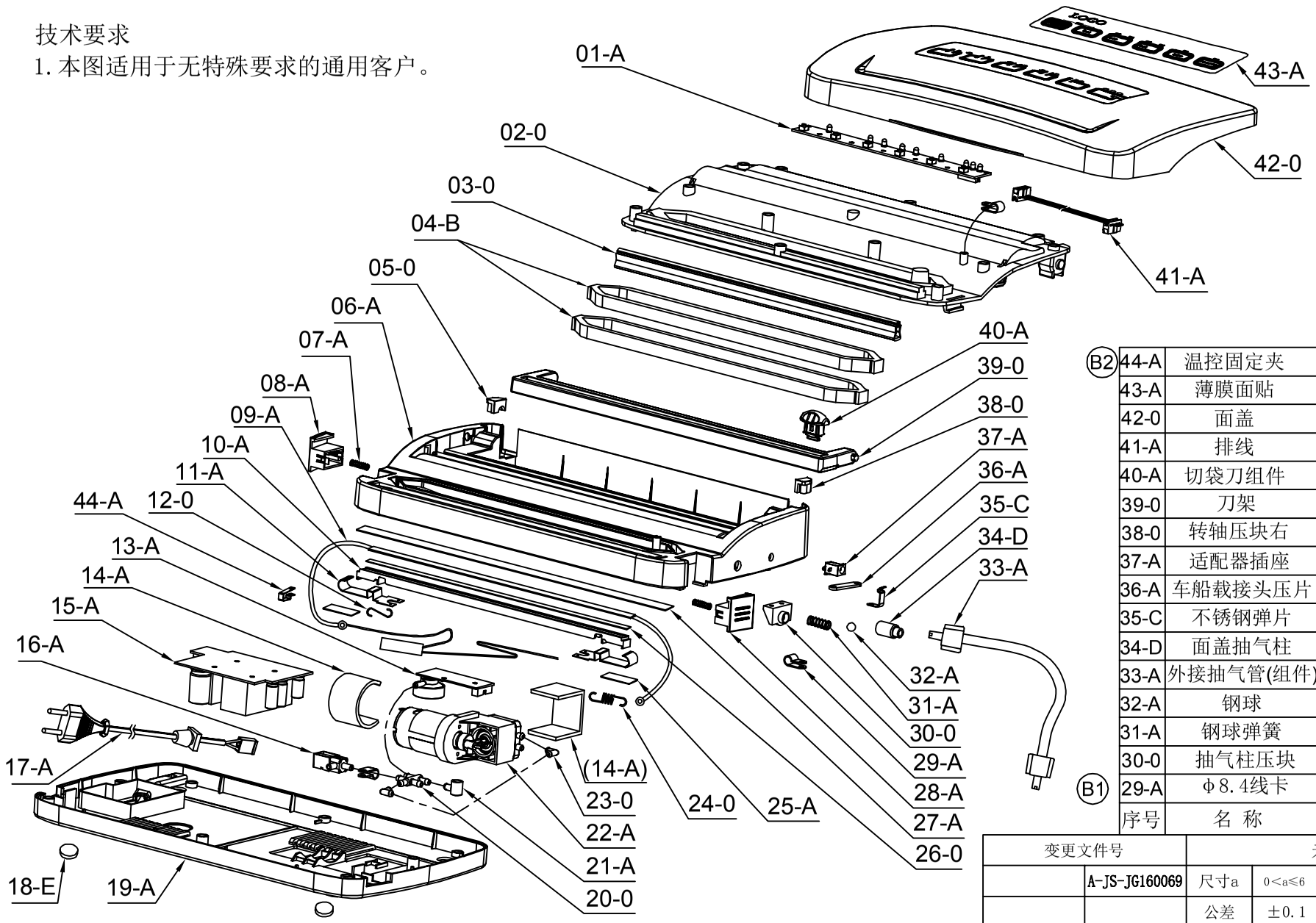

B2	44-A	温控固定夹	16-A	0520L电磁阀
	43-A	薄膜面贴	15-A	电源板
	42-0	面盖	14-A	减震泡沫
	41-A	排线	13-A	Main板
	40-A	切袋刀组件	12-0	发热丝拉勾
	39-0	刀架	11-A	发热丝铁扣
	38-0	转轴压块右	10-A	发热棒
	37-A	适配器插座	09-A	发热丝组件
	36-A	车船载接头压片	08-A	锁紧按钮左
	35-C	不锈钢弹片	07-A	铵钮弹簧
	34-D	面盖抽气柱	06-A	主体
	33-A	外接抽气管(组件)	05-0	转轴压块左
	32-A	钢球	04-B	真空腔密封圈
	31-A	钢球弹簧	03-0	热封压条
	30-0	抽气柱压块	02-0	面盖内板
B1	29-A	Φ8.4线卡	01-A	CPU板
	序号	名 称	序号	名 称

28-A	锁紧按钮右
27-A	高温胶布
26-0	云母条
25-A	高温胶布
24-0	发热丝拉簧
23-0	两通接头
22-A	555泵（组件）
21-A	主体内部抽气头(L形)
20-0	五通接头
19-A	底盖
18-E	橡胶脚
17-A	电源线

变更文件号		未注公差				
	A-JS-JG160069	尺寸a	0<a≤6	6<a≤30	30<a≤120	120<a≤400
		公差	±0.1	±0.2	±0.3	±0.5

版次	次数	更改文件号	更改内容	更改人	审核	日 期
B2	1	JS-JG180025	增加44-A号零件			
B1	1	JS-JG180025	改善零件编号			

设计		审核	
校对		批准	
日期			

爆炸图

YJS210-000-1

用 量	版 本
	B

广州亚俊氏电器有限公司