MYTHOS

220V - 60Hz
230/240V - 50Hz
110V - 60Hz

12/10/20

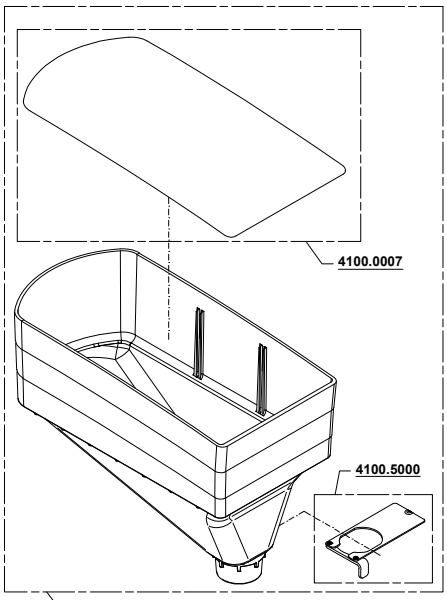

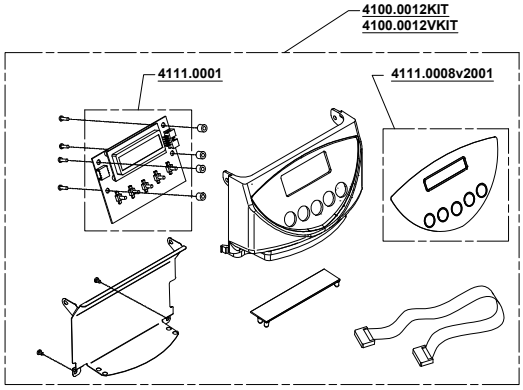

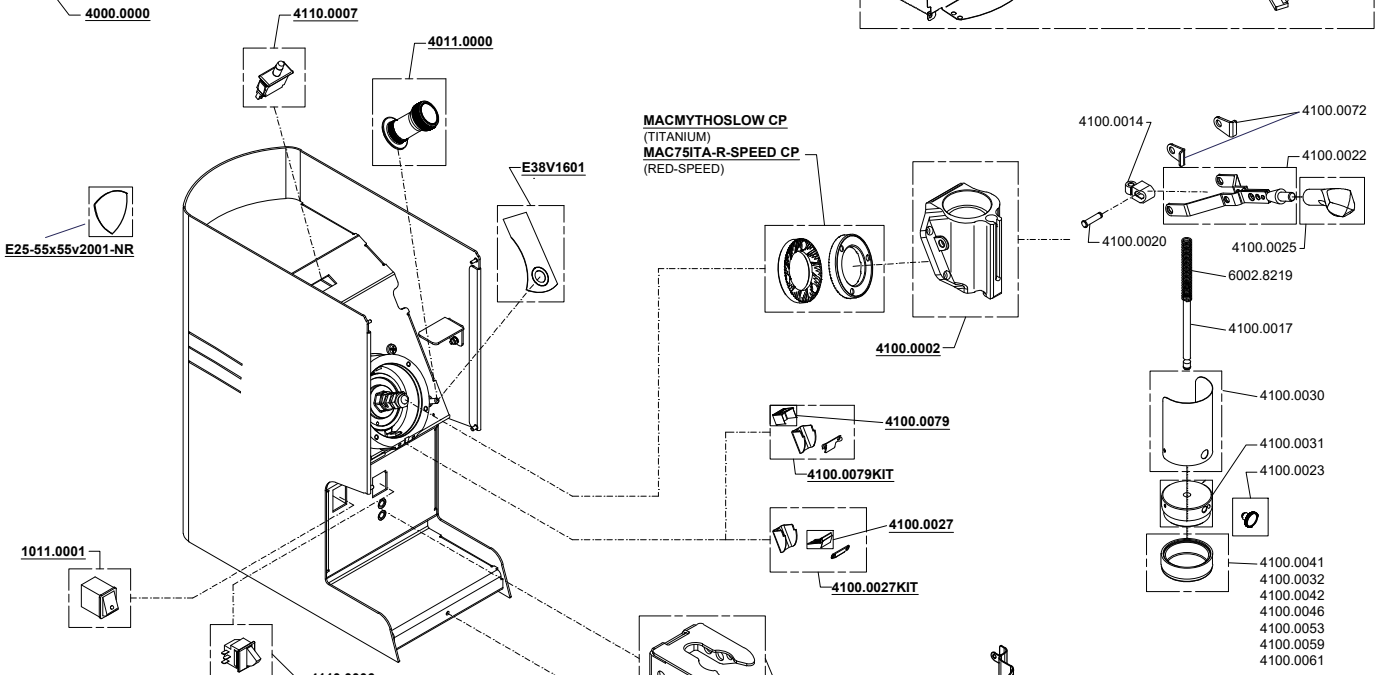

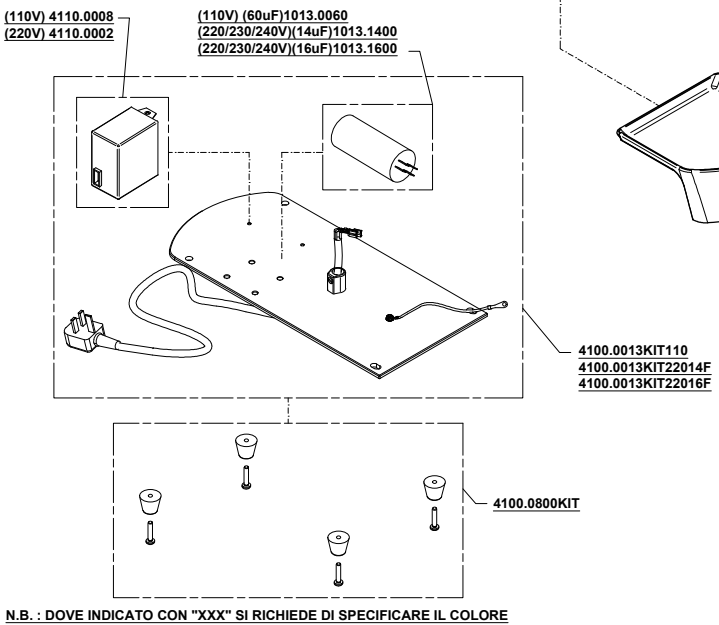

4100.0600KIT
GRUPPO CANALE DI USCITA
(6060.0091)

4100.0700KIT
GRUPPO PRESSINO
(6060.0090)
(6061.0010)
(6040.0042)
(6062.0012)
(6060.0018)
(6002.2319)
(2301.0009)
(6040.0040)
(6002.4101)
(6040.0041)

4100.0400KIT
FISSAGGIO SPORTELLO FRONTALE
(6062.0012)

4100.0500KIT
GRUPPO FRONTALE
(6062.0011)

4100.0100KIT
GRUPPO FORCELLA
(6060.0003)
(6061.0002)
(6061.0003)

4100.0200KIT
GRUPPO MACINE
(6060.0032)
(6060.0002)

4100.0300KIT
GRUPPO FORCELLA
CAV55x6

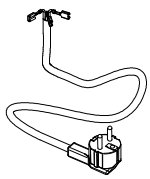

1005.0240F5A	G.B.-U.K.
1005.1250	COREA-KOREA
1005.0220	SCHUKO 2mt.
1005.4220	SVIZZERA-SWITZERLAND
1005.6220	CINA-CHINA
1005.1240	AUSTRALIA
1005.0110	USA

N.B. : DOVE INDICATO CON "XXX" SI RICHIEDE DI SPECIFICARE IL COLORE
PLEASE NOTE : WHERE "XXX" IS INDICATED YOU HAVE TO SPECIFY THE COLOUR

YOUR COFFEE EXPERIENCE

Listino ricambi/ *Spare Parts Price List*
MYTHOS

ARTICOLO/*ITEM* N°	DESCRIZIONE/*DESCRIPTION*	PREZZO/PRICE
1005.0110	CABLAGGIO USA/CANADA V110 USA/CANADA PLUG V110	€ 7,36
1005.0220	CABLAGGIO SCHUKO 2 mt V220 SCHUKO PLUG 2 mt V220	€ 6,67
1005.0240F5A	CABLAGGIO U.K. V230-240 U.K. PLUG V230-240	€ 13,46
1005.1240	CABLAGGIO AUSTRALIA V230-240 AUSTRALIA PLUG V230-240	€ 13,46
1005.1250	CABLAGGIO COREA KOREA PLUG	€ 13,46
1005.4220	CABLAGGIO SVIZZERA V220-230 SWITZERLAND PLUG V220-230	€ 7,36
1005.6220	CABLAGGIO CINA V 220-230 CHINA PLUG V220-230	€ 13,46
1011.0001	INTERRUTTORE LUMINOSO MONOFASE MONOPHASE BRIGHT SWITCH	€ 5,52
1013.0060	CONDENSATORE MF.60 UL 110V CAPACITOR UL MF. 60 110V	€ 18,29
1013.1400	CONDENSATORE MF.14/450 220/230/240V CAPACITOR MF 14/ 450 - 220/230/240V	€ 12,19
1013.1600	CONDENSATORE MF.16/450 - 220/230/240V CAPACITOR MF 16 / 450 - 220/230/240V	€ 12,19
4000.0000	CAMPANA COMPLETA MYTHOS COMPLETE MYTHOS BEAN HOPPER	€ 87,75
4011.0000	POMELLO REGOLAZIONE MICROMETRICA MICROMETRIC REGULATION KNOB	€ 41,40
4100.0002	PORTAMACINE SUPERIORE UPPER BURR HOLDER	€ 130,41
4100.0007v1912	COPERCHIO CAMPANA MYTHOS MYTHOS BEAN HOPPER COVER	€ 9,20
4100.0009	PIATTINO RACCOGLI CAFFE' COFFEE GROUNDS TRAY	€ 21,39
4100.0009V	PIATTINO RACCOGLI CAFFE' VERNICIATO PAINTED COFFEE GROUNDS TRAY	€ 24,38
4100.0011	SPORTELLO FRONTALE ACCIAIO INOX ,STAILESS STEEL FRONTAL SMALL DOOR	€ 25,19

Conti Valerio Srl
Via L. Longo 39/41 - 50019 Sesto Fiorentino (FI) - Italia **Tel.** (+39) 055 420 00 11 **Fax** (+39) 055 420 00 10 **web site:** www.eureka.co.it **e-mail:** info@eureka.co.it
Cod. Fisc. e Part. IVA IT 03094860487 **Mecc.** FI 010988 **Cap. Soc.** € 51040,00 i.v. **R.I.** FI 31462 **R.E.A.** FI 301141

YOUR COFFEE EXPERIENCE

Listino ricambi/ *Spare Parts Price List*
MYTHOS

4100.0011V	SPORTELLO FRONTALE VERNICIATO PAINTED FRONTAL SMALL DOOR	€ 25,19
4100.0012KIT	GRUPPO PANNELLO FRONTALE FRONTAL CTRL PANEL SET	€ 243,80
4100.0012VKIT	GRUPPO PANNELLO VERNICIATO PAINTED CTRL PANEL SET	€ 243,80
4100.0013KIT110	GR. BASE V110 BASE GROUP V110	€ 131,68
4100.0013KIT22014F	GR. BASE V220 - CONDENSATORE 14 mf BASE GROUP WITH CAPACITOR 16 mf	€ 131,68
4100.0013KIT22016F	GR. BASE V220 - CONDENSATORE 16 mf BASE GROUP WITH CAPACITOR 14 mf V220	€ 131,68
4100.0014	INGRANAGGIO D'OTTONE BRASS MECHANISM	€ 54,86
4100.0017	ASTA PRESSINO TAMPER SHAFT	€ 39,68
4100.0019	FORCELLA ACCIAIO INOX TAILESS STEEL FORK	€ 55,78
4100.0020	PERNO LEVA PRESSINO TAMPER LEVER LINCHPIN	€ 7,02
4100.0022	LEVA ACCIAIO INOX STAINLESS STEEL LEVER	€ 62,22
4100.0023	VITE REGOLAZIONE PRESSINO TAMPER ADJUSTEMENT SCREW	€ 7,02
4100.0025	IMPUGNATURA SAGOMATA TAMPER MODELED HANDLE	€ 15,41
4100.0027	FLANGIA ROMPIGETTO INTERMEDIA INTERMEDIATE THUNDER	€ 0,92
4100.0027KIT	KIT FLANGIA ROMPIGETTO INTERMEDIA INTERMEDIATE THUNDER KIT	€ 10,35
4100.0030	LAMIERA COPRI-PRESSINO METAL SHEET TAMPER COVERING	€ 32,89
4100.0031	DISCO SUPERIORE PRESSINO TAMPER UPPER DISC	€ 29,21
4100.0032	DISCO PRESSINO DIAMETRO 58 mm 58 mm DIAMATER TEMPER DISK	€ 29,21
4100.0041	DISCO PRESSINO DIAMETRO 53.5 mm 53,5 mm DIAMATER TEMPER DISK	€ 29,21
4100.0042	DISCO PRESSINO DIAMETRO 58 mm BOMBATO 58 mm ROUNDED DIAMATER TEMPER DISK	€ 29,21

Conti Valerio Srl
Via L. Longo 39/41 - 50019 Sesto Fiorentino (FI) - Italia **Tel.** (+39) 055 420 00 11 **Fax** (+39) 055 420 00 10 **web site:** www.eureka.co.it **e-mail:** info@eureka.co.it
Cod. Fisc. e Part. IVA IT 03094860487 **Mecc.** FI 010988 **Cap. Soc.** € 51040,00 i.v. **R.I.** FI 31462 **R.E.A.** FI 301141

YOUR COFFEE EXPERIENCE

Listino ricambi/ *Spare Parts Price List*
MYTHOS

4100.0046	DISCO PRESSINO DIAMETRO 53,5 mm PIANO 53,5 mm FLAT DIAMATER TEMPER DISK	€ 29,21
4100.0053	DISCO PRESSINO DIAMETRO 57 mm BOMBATO 57 mm ROUNDED DIAMATER TEMPER DISK	€ 29,21
4100.0059	DISCO PRESSINO DIAMETRO 52 mm 52 mm DIAMATER TEMPER DISK	€ 36,57
4100.0061	DISCO PRESSINO DIAMETRO 53 mm "LA SPAZIALE" 53 mm "LA SPAZIALE" DIAMATER TEMPER DISK	€ 29,21
4100.0072	LIMITATORE LEVA PRESSATURA PRESSING LEVER LIMITER	€ 8,51
4100.0079	FLANGIA ROMPIGETTO POSTERIORE POSTERIOR THUNDER	€ 4,83
4100.0079KIT	KIT FLANGIA ROMPIGETTO POSTERIORE POSTERIOR THUNDER KIT	€ 10,35
4100.0100KIT	KIT VITI GRUPPO FORCELLA FORK GROUP SCREW	€ 2,42
4100.0200KIT	KIT VITI FISSAGGIO MACINE UPPER BURR HOLDER FASTENING	€ 2,42
4100.0300KIT	CAVO GRUPPO FORCELLA FORK GROUP CABLE	€ 2,42
4100.0400KIT	FISSAGGIO SPORTELLO FRONTALE SMALL DOOR FASTENING	€ 1,27
4100.0500KIT	VITI FISSAGGIO PANNELLO FRONTALE FRONTAL PANEL FASTENING SCREW	€ 1,27
4100.0600KIT	FISSAGGIO CANALE D'USCITA EXIT DUCT FASTENING	€ 1,27
4100.0700KIT	VITI FISSAGGIO GRUPPO PRESSINO TAMPER GROUP FASTENING SCREWS	€ 12,19
4100.0800KIT	KIT PIEDE BASE MYTHOS FOOT BASE'S KIT MYTHOS	€ 9,78
4100.5000	SPORTELLINO CAMPANA MYTHOS MYTHOS BEAN HOPPER TAB	€ 14,61
4110.0002	ALIMENTATORE MYTHOS V220 MYTHOS POWER SUPPLY V220	€ 64,06
4110.0006	KIT MICRO-SWITCH MICRO-SWITCH KIT	€ 2,65
4110.0008	ALIMENTATORE MYTHOS V110 MYTHOS POWER SUPPLY V110	€ 73,14
4111.0001	SCHEDA DISPLAY 5 PULSANTI CON VITI INCLUSE PRINTED CIRCUIT BOARD 5 BUTTONS WITH SCREWS	€ 190,21

Conti Valerio Srl
Via L. Longo 39/41 - 50019 Sesto Fiorentino (FI) - Italia **Tel.** (+39) 055 420 00 11 **Fax** (+39) 055 420 00 10 **web site:** www.eureka.co.it **e-mail:** info@eureka.co.it
Cod. Fisc. e Part. IVA IT 03094860487 **Mecc.** FI 010988 **Cap. Soc.** € 51040,00 i.v. **R.I.** FI 31462 **R.E.A.** FI 301141

YOUR COFFEE EXPERIENCE

Listino ricambi/ *Spare Parts Price List*
MYTHOS

4111.0008v2001	PULSANTIERA CONTROLLO COMANDI KEYBOARD CONTROL PANEL	€ 46,35
6002.8219	MOLLA LEVA PRESSINO SPRING TAMPER LEVER	€ 2,76
E25-55x55v2001-NR	ETICHETTA EUREKA SCUDETTO 55x55 BODY EUREKA LABEL 55x55	€ 3,11
E38V1601	ETICHETTA REGOLAZIONE MACINATURA MICROMETRIC ADJUSTMENT LABEL	€ 5,52
MACMYTHOSLOW CP	COPPIA MACINE PIANE IN TITANIO 75mm TITANIUM FLAT BURRS SET mm75	€ 116,44

- Gli articoli evidenziati sono i ricambi delle parti soggette a maggiore usura, e quindi il loro approvvigionamento è particolarmente consigliato
- Tutti i prezzi si intendono IVA esclusa
- La merce viene venduta franco fabbrica a Sesto Fiorentino (FI) e viaggia a rischio del committente.

- The items highlighted are the spare parts of the pieces subject to greater wear, and therefore their supply is particularly recommended
- All prices are intended VAT excluded
- Goods are sold ex works from Sesto Fiorentino (FI), Italy and travel at the risk of the Customer

Conti Valerio Srl
Via L. Longo 39/41 - 50019 Sesto Fiorentino (FI) - Italia **Tel.** (+39) 055 420 00 11 **Fax** (+39) 055 420 00 10 **web site:** www.eureka.co.it **e-mail:** info@eureka.co.it
Cod. Fisc. e Part. IVA IT 03094860487 **Mecc.** FI 010988 **Cap. Soc.** € 51040,00 i.v. **R.I.** FI 31462 **R.E.A.** FI 301141