fimar

SPARE PARTS
TAVOLA RICAMBI

FR4-44-8-88-8R-88R-10R-1010R

SPEC.	N.	CODE	DENOMINAZIONE - DENOMINATION	PRICE
(FR4)	1	CO6937	Housing - Carcassa	€ 50.00
(FR8)	1	CO6938	Housing - Carcassa	€ 55.20
(FR8R)	1	CO6939	Housing - Carcassa	€ 55.20
(FR10R)	1	CO6940	Housing - Carcassa	€ 55.20
(FR44)	1	CO6984	Housing - Carcassa	€ 66.00
(FR88)	1	CO6985	Housing - Carcassa	€ 85.50
(FR88R)	1	CO6986	Housing - Carcassa	€ 79.00
(FR1010R)	1	CO6987	Housing - Carcassa	€ 63.00
(FR4)	2	CO6941	Tank - Contenitore	€ 47.50
(FR8)	2	CO6942	Tank - Contenitore	€ 72.50
(FR8R)	2	CO6943	Tank - Contenitore	€ 72.00
(FR10R)	2	CO6944	Tank - Contenitore	€ 77.90
(FR8R-10R)	3	CO6945	Cock - Rubinetto	€ 47.50
(FR8-8R)	4	CO6947	Grate - Grata	€ 24.00
(FR10R)	4	CO6948	Grate - Grata	€ 42.00
(FR4) 2500W	* 5	CO6949	Resistance - Resistenza	€ 33.00
(FR8-8R-FR10R-1010R) 3000W	* 5	CO6950	Resistance - Resistenza	€ 39.00
	6	CO6952	Spring - Molla	€ 5.00
	7	CO6953	Spring - Molla	€ 5.00
(FR4)	8	CO6954	Basket - Cestello	€ 33.00
(FR8-8R)	8	CO6955	Basket - Cestello	€ 45.00
(FR10R)	8	CO6956	Basket - Cestello	€ 52.90
(FR4)	9	CO6957	Cover - Coperchio	€ 19.00
(FR8-8R)	9	CO6958	Cover - Coperchio	€ 23.00
(FR10R)	9	CO6959	Cover - Coperchio	€ 24.00
	10	CO6960	Foot - Piedino	€ 2.50
	11	CO6961	Left side - Fianco sx	€ 19.00
	12	CO6962	Right side - Fianco dx	€ 19.00
(FR4)	13	CO6963	Panel - Pannello	€ 29.00
(FR8-8R)	13	CO6964	Panel - Pannello	€ 30.00
(FR10R)	13	CO6965	Panel - Pannello	€ 35.00
(FR4)	14	CO6966	Panel - Pannello	€ 19.00
(FR8-8R)	14	CO6967	Panel - Pannello	€ 21.00
(FR10R)	14	CO6968	Panel - Pannello	€ 21.00
M16X15	15	CO7171	Screw - Vite	€ 14.00
	16	SL3550	Knob - Pomello	€ 2.50
regolazione	17	CO6969	Thermostat - Termostato	€ 19.00
Verde	18	CO6970	Indication - Spia	€ 5.40
(FR8-8R)	19	CO6971	Bottom - Fondo	€ 30.00
(FR10R)	19	CO6972	Bottom - Fondo	€ 35.00

*Ricambio consigliato - Advised spare parts

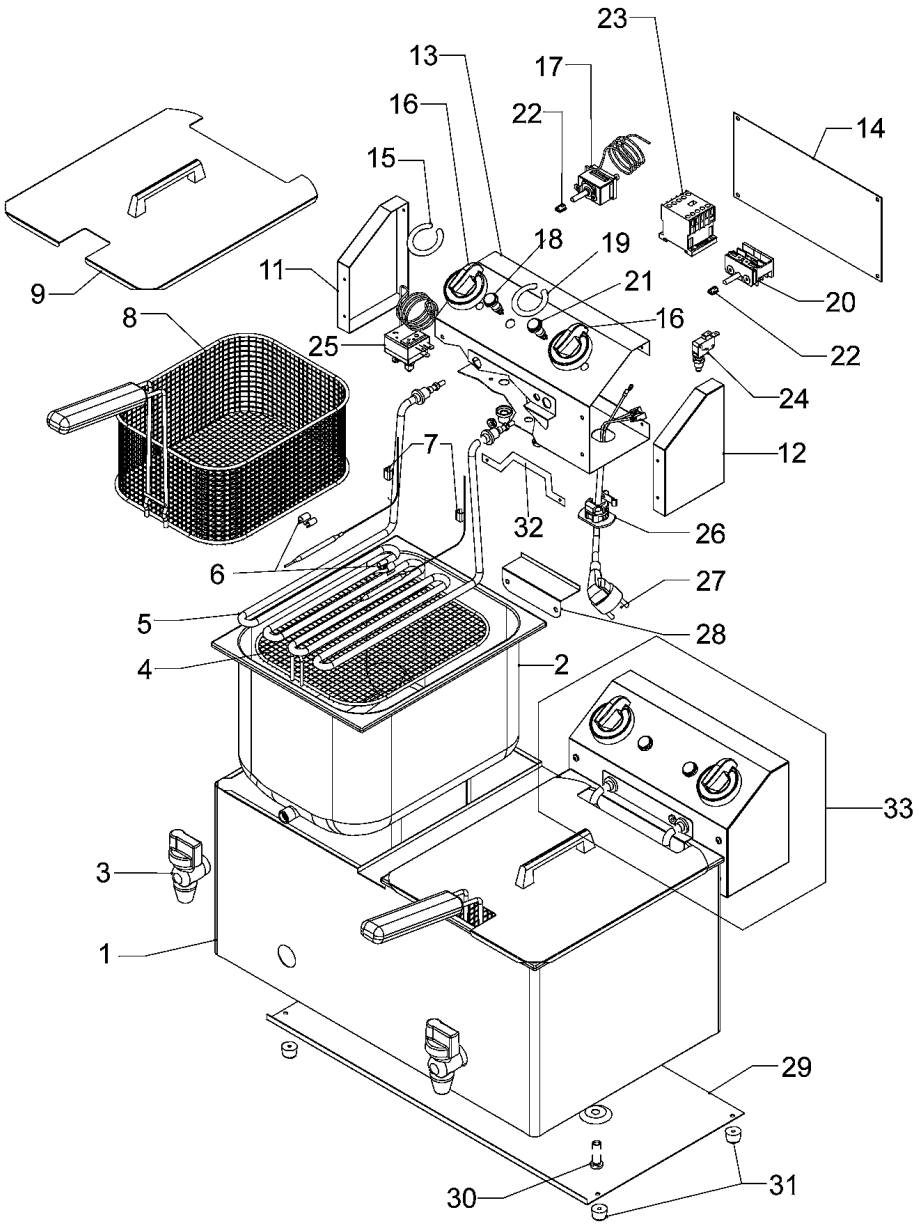

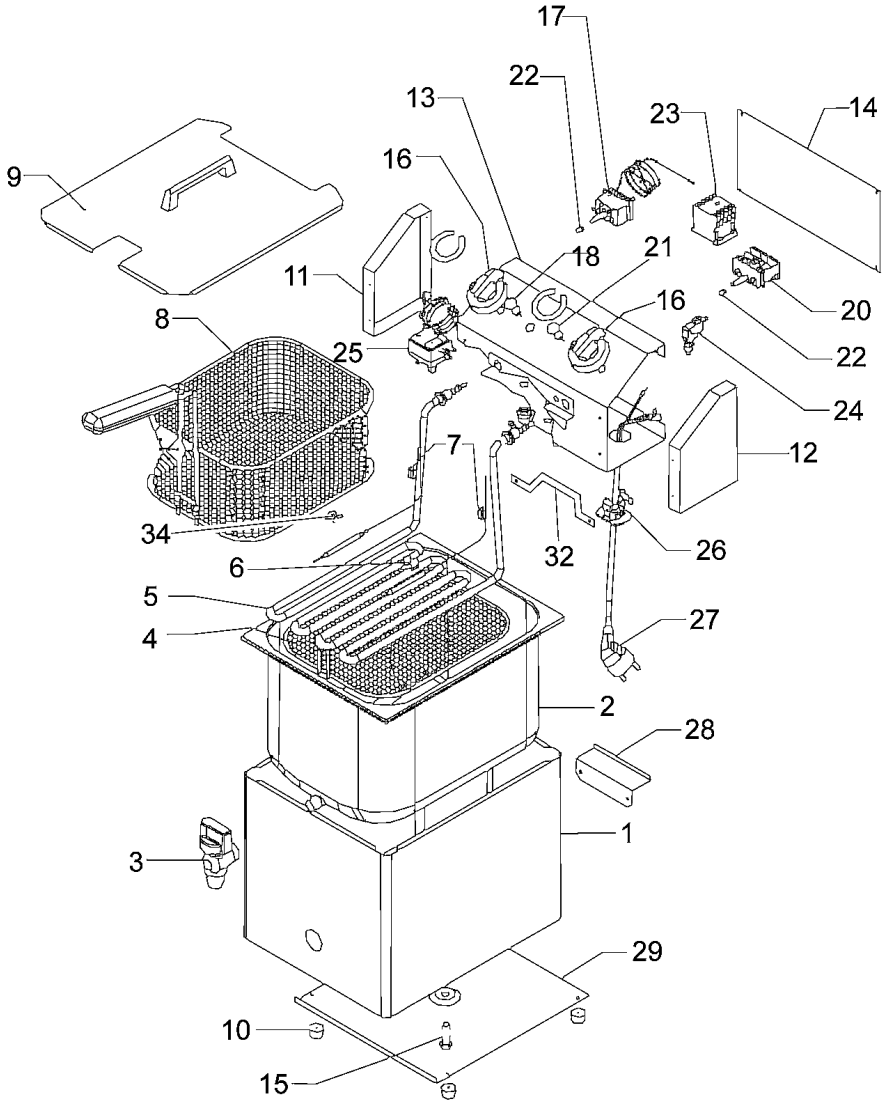

POS.	CODE
1	CO6937
1	CO6938
1	CO6939
1	CO6940
1	CO6984
1	CO6985
1	CO6986
1	CO6987
2	CO6941
2	CO6942
2	CO6943
2	CO6944
3	CO6945
4	CO6947
4	CO6948
5	CO6949
5	CO6950
6	CO6952
7	CO6953
8	CO6954
8	CO6955
8	CO6956
9	CO6957
9	CO6958
9	CO6959
10	CO6960
11	CO6961
12	CO6962
13	CO6963
13	CO6964
13	CO6965
14	CO6966
14	CO6967
14	CO6968
15	CO7171
16	SL3550
17	CO6969
18	CO6970
19	CO6971
19	CO6972

SPEC.	N.	CODE	DENOMINAZIONE - DENOMINATION	PRICE
(FR88-88R)	19	CO6988	Bottom - Fondo	€ 40.00
(FR1010R)	19	CO6989	Bottom - Fondo	
	20	CO6973	Switch - Interruttore	€ 30.00
Arancione	21	CO6974	Indication - Spia	€ 7.50
	22	CO6975	Gasket - Guarnizione	€ 2.50
10R-1010R	23	CO6976	Remote control switch - Teleruttore	€ 41.60
	24	CO6977	Microswitch - Microinterruttore	€ 9.00
Sicurezza (FR4-44-8-8R-88-88R)	25	CO6978	Thermostat - Termostato	€ 38.00
Sicurezza (FR10-10R-1010R)	25	CO7379	Thermostat - Termostato	€ 47.50
	26	CO10073	CONNECTOR - PRESSACAVO	€ 2.50
(FR4-44)	27	CO10074	Electric plug - Spina elettrica	€ 8.40
(FR8-8R-88-88R)	27	CO10075	Electric plug - Spina elettrica	€ 12.00
(FR10R-1010R)	27	CO10076	Electric plug - Spina elettrica	€ 16.00
	28	CO7442	Bracket - Staffa	€ 14.00
FR8	29	CO7443	Bottom - Fondo	€ 17.50
FR10	29	CO7444	Bottom - Fondo	€ 19.00
FR88	29	CO7445	Bottom - Fondo	
FR1010	29	CO7446	Bottom - Fondo	€ 31.00
(FR10-10R-1010R)	30	CO7170	Bracket - Staffa	€ 9.00
(FR8-8R-88-88R)	30	CO7172	Bracket - Staffa	
(FR4-44) Assembly	33	CO7255	Resistance - Resistenza	€ 132.50
(FR8-8R-88-88R) Assembly	33	CO7256	Resistance - Resistenza	€ 160.00
(FR10R-1010R) Assembly	33	CO7257	Resistance - Resistenza	€ 240.00
ferma capillare	34	CO8805	Spring - Molla	€ 5.00

*Ricambio consigliato - Advised spare parts

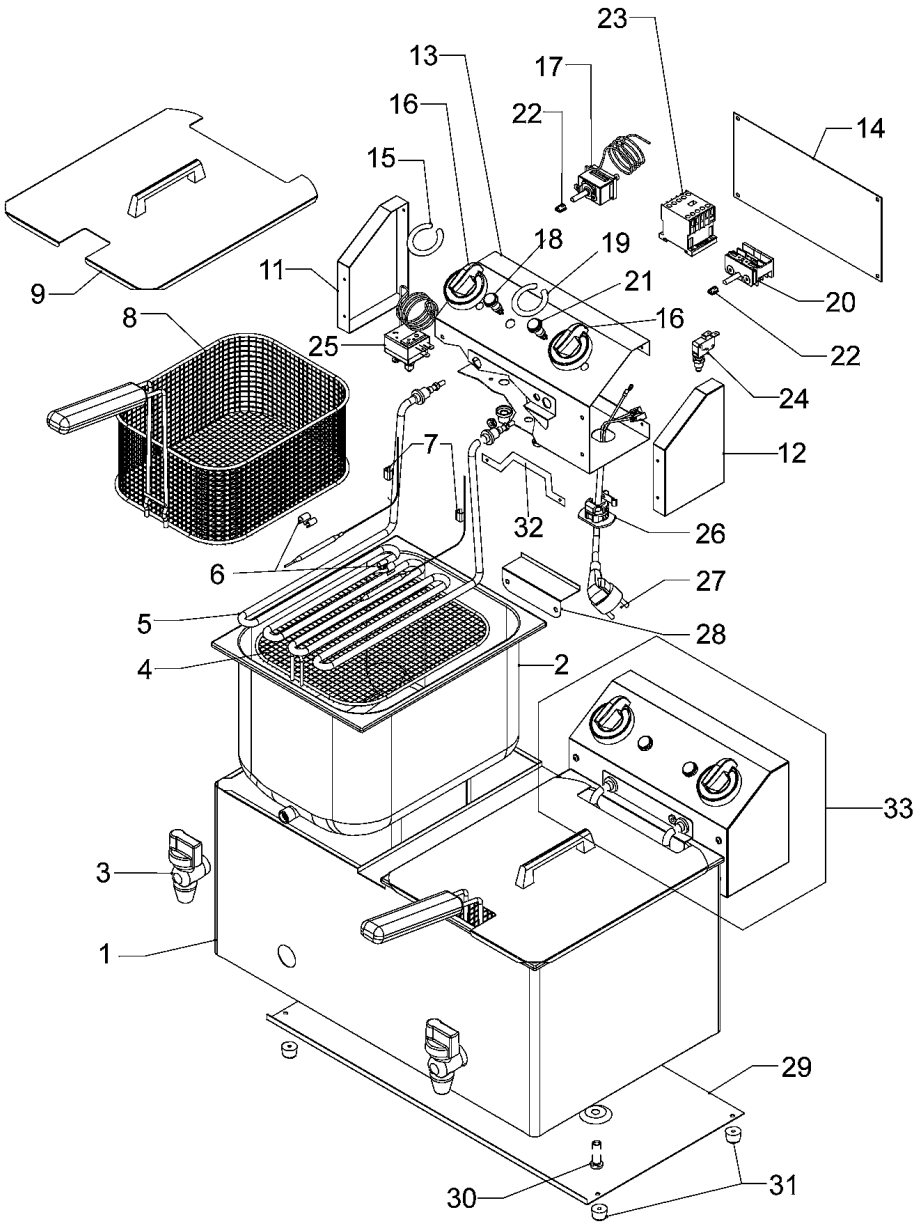

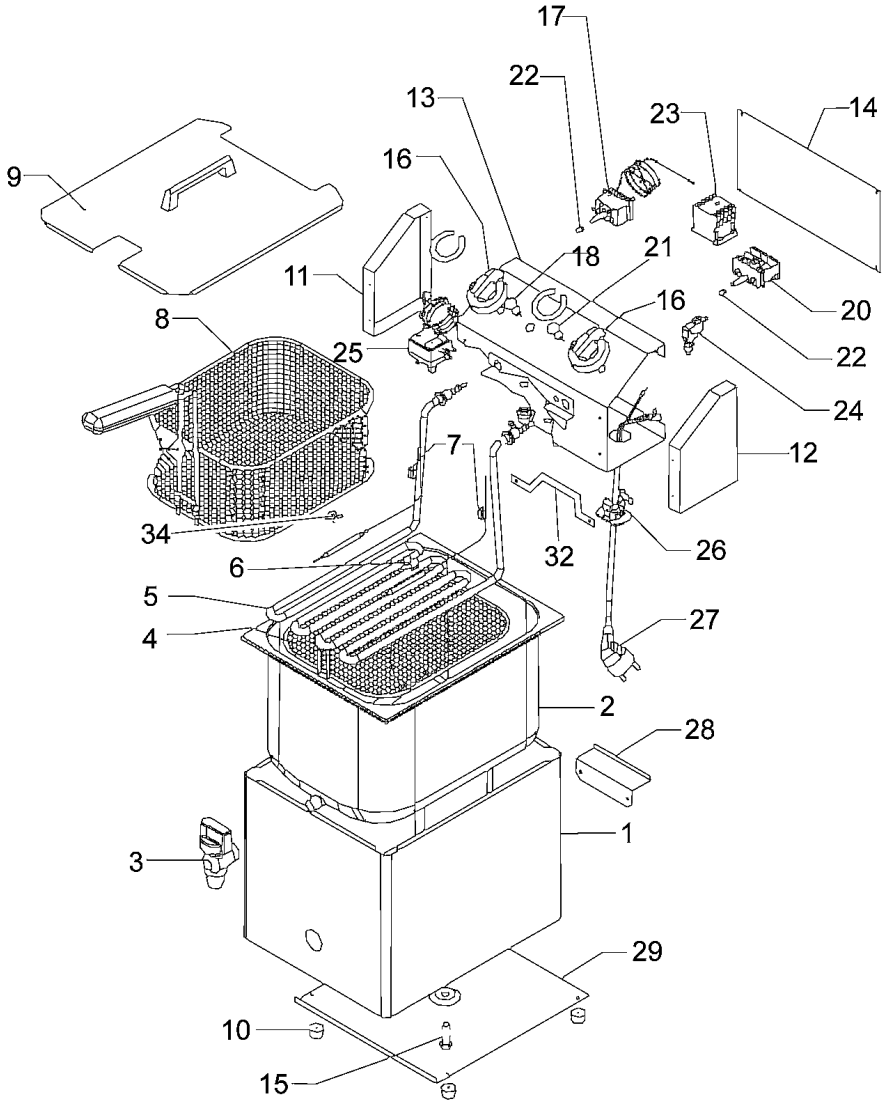

POS.	CODE
19	CO6988
19	CO6989
20	CO6973
21	CO6974
22	CO6975
23	CO6976
24	CO6977
25	CO6978
25	CO7379
26	CO10073
27	CO10074
27	CO10075
27	CO10076
28	CO7442
29	CO7443
29	CO7444
29	CO7445
29	CO7446
30	CO7170
30	CO7172
33	CO7255
33	CO7256
33	CO7257
34	CO8805