A3

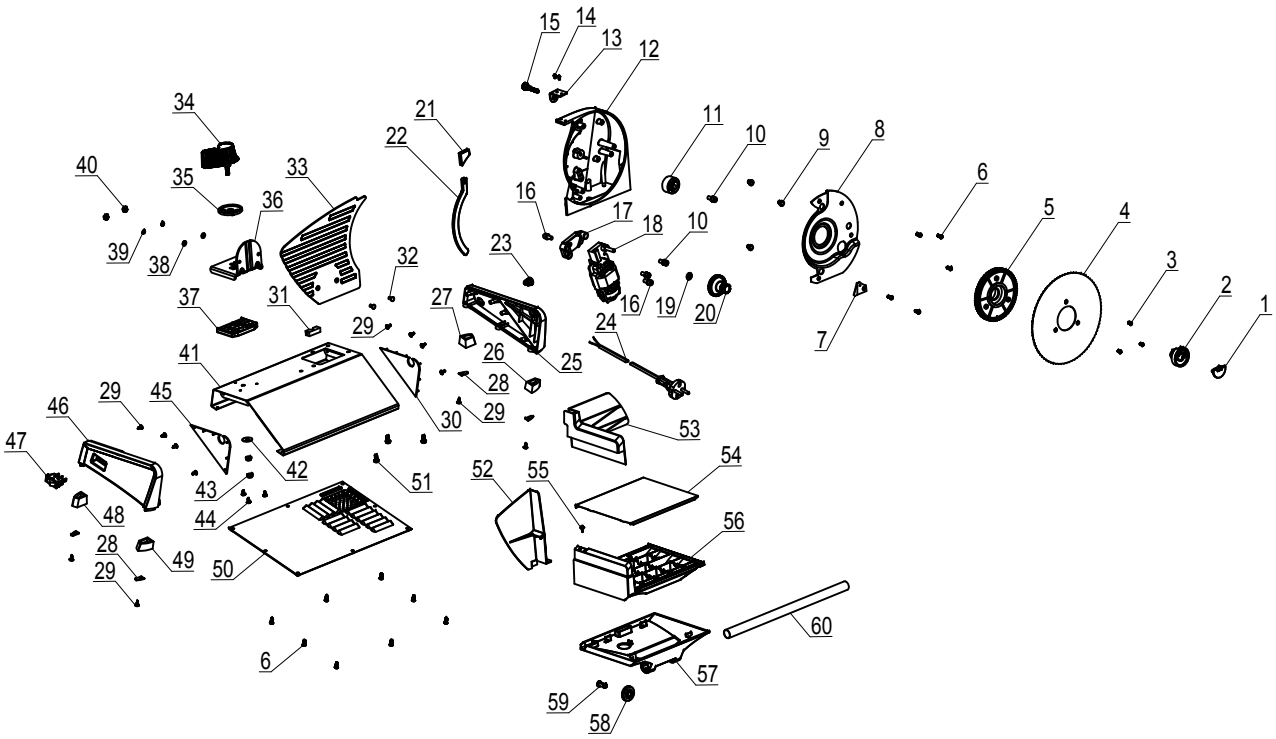

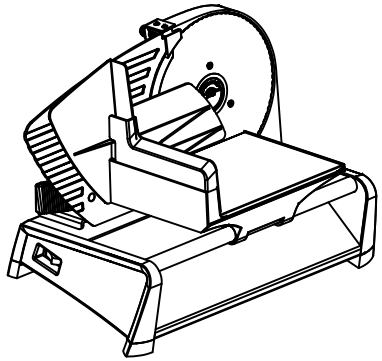

序号	名称	编号	规格	数量
60	导杆	13-2101-07001	SUS201 Φ14*0.5* 312.5mm	1
59	滑车轮子栓	11-7110-21001	PA6 , 冷灰11C	1
58	滑车轮子	11-7110-22001	PA6 , 冷灰11C	1
57	滑车下盖	11-7110-11001	ABS，PA-757，食品级,冷灰色11C,表面晒纹	1
56	滑车上盖	11-7110-10001	ABS，PA-757，食品级,冷灰色11C,表面晒纹	1
55	ST3*8螺丝	29-0000-41003	ST3x8,自攻牙，圆柱介子头十字槽，镀环保锌或镍	1
54	滑车面板	13-7110-03001	SUS430,T=0.3mm 表面覆膜	1
53	推料器	11-7110-12001	ABS，食品级，灰底透明	1
52	滑车挡板	11-7110-09001	ABS,PA-757，食品级冷，灰色11C，表面晒纹	1
51	M5*10螺丝组合	29-0000-39001	M5*10带弹介子和平介子（Φ10）圆柱头十字槽，镀环保锌或镍	3
50	底板	11-7110-02001	Chi Mei Corporation （E56070）PA-765（ABS） 黑色	1
49	左前脚	14-7110-02001	硅胶65度，冷灰色11C	1
48	左后脚	14-7110-03001	硅胶65度，冷灰色11C	1
47	电源开关	22-2101-02001	XCK-012 16(6)A 250Vac T105 1E4 TUV CE； CQC印字为"0"，"1"带灯	1
46	左面板	11-7110-05002	Chi Mei Corporation （E56070）PA-757（ABS 冷灰色11C,表面晒纹）喷油	1
45	左面板配件	11-7110-07001	ABS，PA-757 冷灰色11C	1
44	BA3.5*8螺丝	29-0000-31001	BA3.5*8mm,自攻牙，十字大扁头尖嘴,镀锌或镍	3
43	防松螺母	28-0000-25001	M6*6,带胶圈,镀锌	2
42	垫片	28-0000-23001	Φ6.5*Φ20*1.5(镀锌)	1
41	主机身组合	50-7110-01002	表面喷粉（食品级），冷灰色11C	1
40	带帽螺母	28-0000-26001	M5*8.5 SUS201，镀镍	2
39	弹簧垫片	28-0000-23006	（SUS201）M5 *1	2
38	垫片	28-0000-21001	ID5.1*OD10*0.8,镀锌	2
37	厚度调节钮垫板	11-7110-20001	PA6，冷灰11C	1
36	挡板支架	13-7110-02002	表面喷粉（食品级），冷灰色11C	1
35	调节手柄内圈	11-7110-13001	PA6，冷灰11C	1
34	调节手柄杆组合	11-7110-24001	UBE Industries Ltd （E48133),1012(PA6）冷灰色11C,表面晒纹，带镶件	1
33	155C挡板	13-7110-01003	表面喷粉（食品级），冷灰色11C	1
32	M5*12螺丝	29-0000-30001	M5*12mm,不锈钢201,平头无螺丝批槽	2
31	马达橡胶垫	14-7110-01001	硅胶/65度,黑色	1
30	右面板配件	11-7110-08001	ABS，PA-757 冷灰色11C	1
29	ST3*10螺丝	29-0000-20001	ST3x10,自攻牙，圆柱介子头十字槽，镀环保锌或镍	12
28	机脚垫片2	13-7110-07001	T=1.0mm A3镀锌	4
27	右后脚	14-7110-05001	硅胶65度，冷灰色11C	1
26	右前脚	14-7110-04001	硅胶65度，冷灰色11C	1
25	右面板	11-7110-06002	Chi Mei Corporation （E56070）PA-757（ABS 冷灰色11C,表面晒纹）喷油	1
24	SL2101GS 电源线	16-2101-01002	欧规VDE两芯直插头；16A/250V；1.62米；2*0.75mm²/H05VV-F VDE	1
23	线扣	11-7110-01001	PA66/5P-4,"HALO"牌子,黑色	1
22	刀片保护套	14-7110-06001	硅胶，黑色，硬度60-65	1
21	挡板保护套	14-2101-04001	硅胶，黑色，硬度肖氏75	1
20	马达齿轮	电机厂配套提供	PA66+30%GF，本色 杜邦70G33L材	1
19	电木垫片	电机厂配套提供	电木,ID6.2*OD12.5*0.	1
18	电机	21-7110-01003	WKH54/30 220-240V 50-60Hz 含齿轮	1
17	马达支架	11-7110-19003	PA66+15%GF，黑色	1
16	M6*14内六角螺钉组合	29-0000-32001	M6*14mm(发黑)，带弹介子平介（OD10*T1.0）各一个	3
15	开槽滚花螺丝	29-0000-06006	M6*35mm、圆头开槽滚花、黑色尼龙；	1
14	铝质圆头抽芯铆钉	29-0000-03011	铝质拉铆钉头直径Φ3；铆体长度7mm；铆杆长度27mm；	2
13	调节固定架	12-2101-13001	Q235铁、表面喷粉,银灰色	1
12	刀片座	29-0000-40004	表面喷粉（食品级），冷灰色11C	1
11	刀片锁	11-7110-15001	POM , 食品级，冷灰11C	1
10	内六角M6*12螺钉组合	29-0000-48002	M6*12mm(发黑)，带弹介子平介（OD10*T1.0）各一个	2
9	刀片平衡胶塞	11-7110-23001	POM，食品级，冷灰11C	3
8	刀片座盖子	11-7110-18001	PP+防火,黑色（EPC30R）	1
7	刀片清洁件	11-7110-14001	POM，食品级，冷灰11C	1
6	BA4.0*12螺丝	29-0000-28001	BA4.0*12,自攻牙，十字大扁头尖嘴,镀锌或镍,加硬	13
5	刀片齿轮	11-7110-03001	POM，食品级，冷灰11C	1
4	刀片	13-7110-04001	SUS420J,t1.2*Φ189.5mm/圆形,有齿	1
3	ST3.5*8螺丝	29-0000-29001	ST3.5*8,不锈钢201,自攻牙，平头十字槽平嘴	3
2	刀片齿轮轴	11-7110-17001	POM , 食品级，冷灰11C	1
1	刀片锁盖子	11-7110-16001	POM , 食品级，冷灰11C	1

标记	修 改 内 容	修改人/日期

未标注的公差 X ：±0.5 X.X：±0.25 X.XX：±0.1 角度：±0.05°	材料：	名 称:00-FS75-R01A爆炸图	制图：
	表面处理：	产品型号:00-FS75-R01A	日期：
		物料编号:见附表	审核：
所有尺寸单位均为mm,除非另有标注		图纸编号:FS75-1EAA	批准：

中山市小榄镇宇驰金属制品厂（一分厂）

页数：1/1	版次：A/0
比例：	投影

文控中心